SADO - associati
Ingegneria e Architettura

Arch. Antonello Sado
Via del Mille, 42a
10123 - Torino
Tel. 011.19706499 - Fax 011.19706499
e-mail antonello.sado@fastwebnet.it

Ing. Angelo Sado
Via G.Bove, 14
10129 - Torino
Tel. 011.505997 - Fax 011.505997
e-mail angelo.sado@fastwebnet.it

COLLABORATORI:
Arch. Luca Sabbatucci
Arch. Alessio Patrucco

Regione Piemonte — Provincia di Vercelli

COMUNE DI SALUGGIA

"ex area Quaglino ambito ATS1"
Lotto 2 e parte del lotto 3 del P.T.O.

Esecutivo

Strada vicinale del Bricco/via Fiandesio

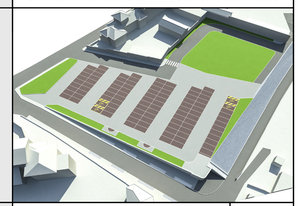

RESPONSABILE DEL PROCEDIMENTO
Geom. OMBRETTA PEROLIO

TITOLO
PROGETTO
RETE FOGNATURA NERA
PIANTA

TAV
T.17

SCALA
1:200

DATA	dicembre 2018	ARCHIVIO	
REVISIONI		FILE	Saluggia Esec

PROGETTO RETE FOGNATURA NERA

PIANTA PIANO TERRA - Scala 1:200
RETE FOGNARIA

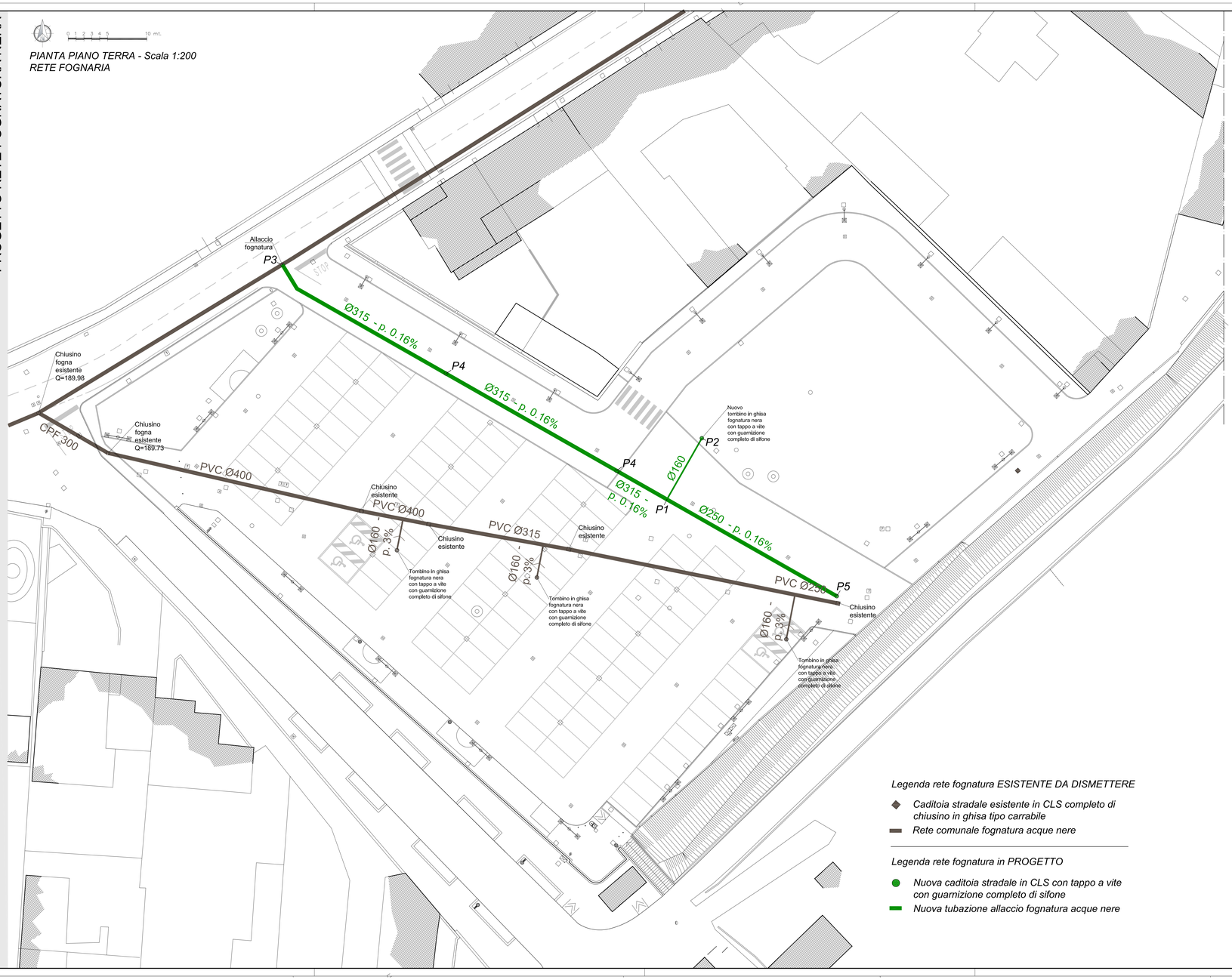

Legenda rete fognatura ESISTENTE DA DISMETTERE

- *Caditoia stradale esistente in CLS completo di chiusino in ghisa tipo carrabile*
- *Rete comunale fognatura acque nere*

Legenda rete fognatura in PROGETTO

- *Nuova caditoia stradale in CLS con tappo a vite con guarnizione completo di sifone*
- *Nuova tubazione allaccio fognatura acque nere*

Particolari pozzetti fognatura nera

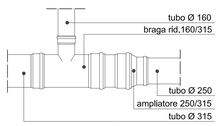

P1 Pianta - scala 1:20

Pozzetto prefabbricato in cls armato, di dimensioni 60x60x60 cm, composto da base, anello e calotta

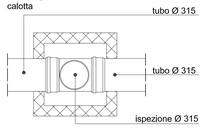

P4 Pianta - scala 1:20

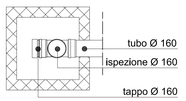

P2 Pianta - scala 1:20

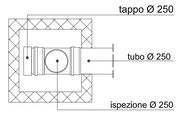

P5 Pianta - scala 1:20

Pozzetto prefabbricato in cls armato, di dimensioni 100x100x160 cm, composto da base, anello e calotta

P3

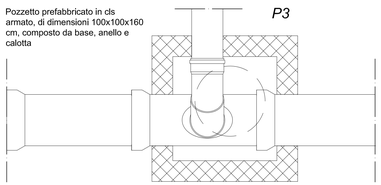

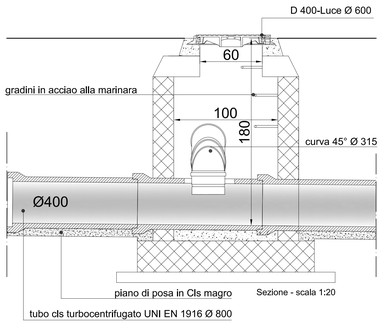

Sezione - scala 1:20

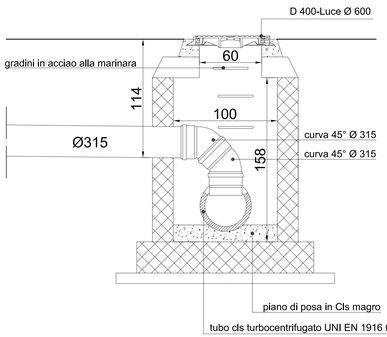

Sezione - scala 1:20